ПЛАБ.421500.038 Э3

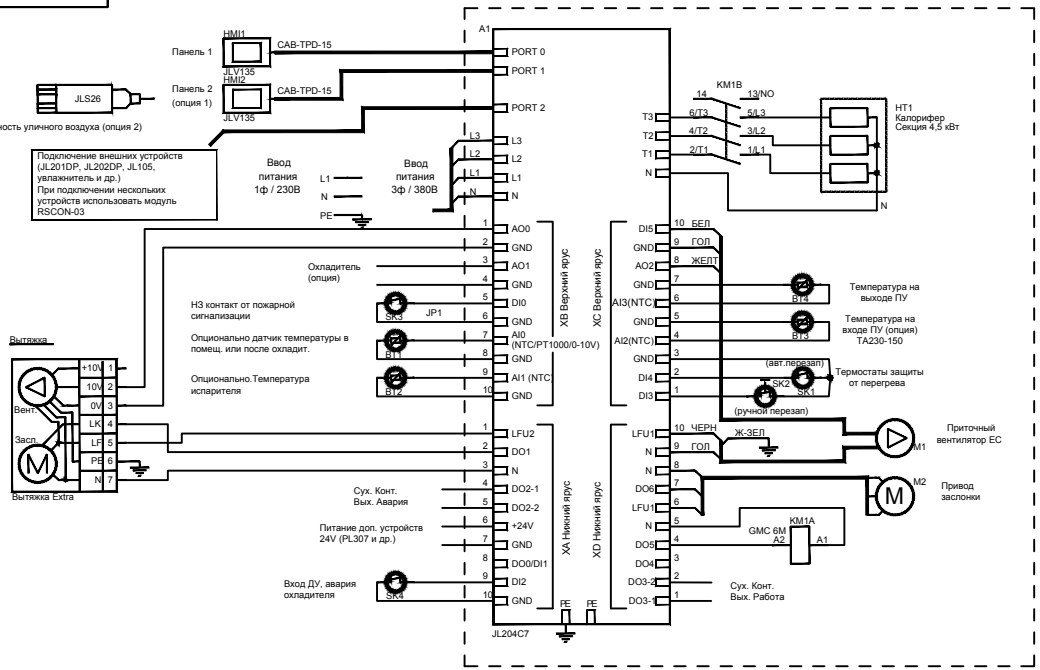

Breezart 550 Lux (SB)

Примечания
1. Контроллер содержит 3 встроенных предохранителя:
   FU1 - питание вентилятора, приточной воздушной заслонки и цепей управления электрокалорифером
   FU2 - питание внешних цепей (вытяжка)
   FU3 - питание контроллера
2. Для монтажа цепи PE вводного кабеля питания при отсутствии отдельных вводных клемм предусмотреть болт заземления внутри отсека автоматики.
3. При снятии/установке контроллера (A1) - его корпус соединить с корпусом установки через один из "пепестков" на корпусе
4. По умолчанию все порты связи имеют настройки связи 19200/Чет/1стоп, порты PORT 0 и PORT 1 находятся в режиме SLAVE с адресом 1, PORT 2 в режиме MASTER.
5. Допустимый суммарный ток нагрузки по цепи +24В на PORT0, PORT1 и выход +24В (XA6, XA7) - 300 мА

Изм.	Лист	докум.	Подп.	Дата
Разраб.				11.08.2020
Пров.				
Т.контр.				
Н.контр.				
Утв.				

ПЛАБ.421500.038 Э3

CP-JL204C7-550 Lux

Блок автоматики установки

Схема электрическая принципиальная

Лит.	Масса	Масштаб

Лист 1 Листов 2

Подп. и дата | Инв. N дубл. | Взам. инв. N | Подп. и дата | Инв. N подл.